B52=B53=B62=B72=B75=B82=B94
2xR30

PLANTA
ESC 1:25

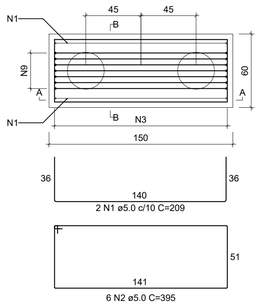

CORTE A-A
ESC 1:25

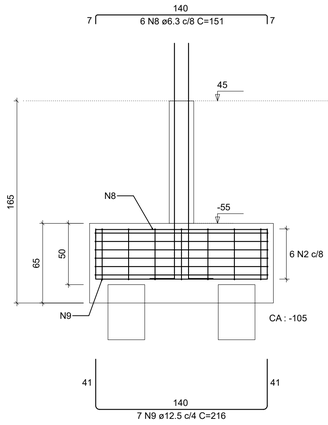

CORTE B-B
ESC 1:25

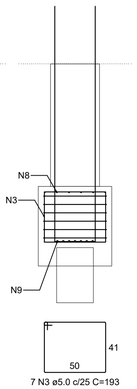

P52

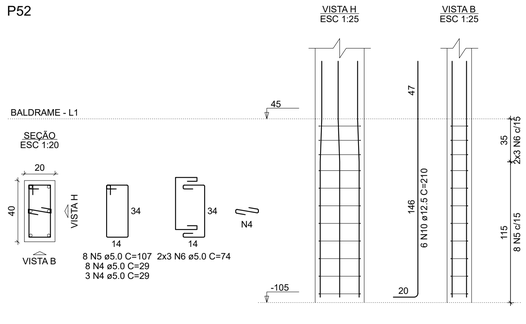

P53=P62=P72=P82=P94

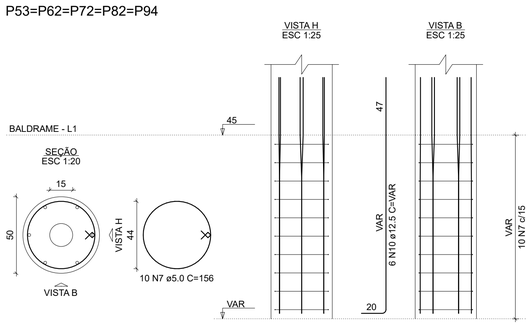

P75

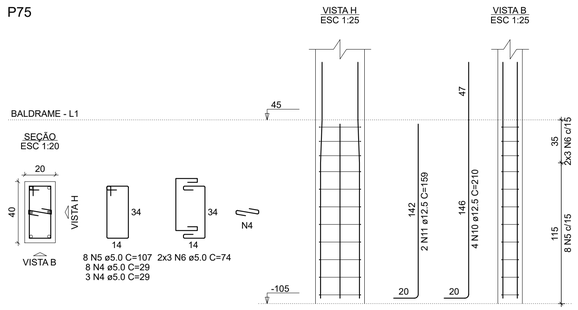

RELAÇÃO DO AÇO

7xB75
P75

P52

5xP53

AÇO	N	DIAM (mm)	QUANT	C.UNIT (cm)	C.TOTAL (cm)
CA60	1	5.0	14	209	2926
	2	5.0	42	395	16590
	3	5.0	49	193	9457
	4	5.0	22	29	638
	5	5.0	16	107	1712
	6	5.0	12	74	888
	7	5.0	50	156	7800
CA50	8	6.3	42	151	6342
	9	12.5	49	216	10584
	10	12.5	40	210	8400
	11	12.5	2	159	318

RESUMO DO AÇO

AÇO	DIAM (mm)	C.TOTAL (m)	PESO + 10% (kg)
CA50	6.3	63.4	17.1
	12.5	193	204.5
CA60	5.0	400.1	67.8

PESO TOTAL (kg)	
CA50	221.6
CA60	67.8

Volume de concreto (C-25) = 5.53 m³
Área de forma = 34.49 m²

Obs:
01 - Todo espaçamento entre barras deverá ser respeitado;
02 - Cobrimento mínimo para fundações = 3cm / Cobrimento mínimo para demais elementos = 2,5cm;
03 - Todos os elementos de concreto deverão ser adensados de forma mecânizada (mangote), não é admitido adensamento manual;
04 - Prazos para desforma-> Pilares e faces laterais de vigas: 3 dias;
Face inferior de vigas: 14 dias;
Lajes: 21 dias;
Vigas com vãos superiores a 7m: 28 dias;
05 - Em vigas e lajes o processo de desforma deverá ocorrer do centro para as extremidades;
06 - Todas as lajes deverão receber uma armadura de distribuição (para combater fissuração superficial) com espaçamento de 25x25, aço 5.0mm;
07 - Toda laje deverá receber cura hidráulica por no mínimo 07 dias;

Aprovações

REALIZE
ARQUITETURA E ENGENHARIA

Contato
48 35270090
realize_eng@hotmail.com
realize_arq@hotmail.com

Responsável Técnico
Rafael Nuernberg
CREA - SC 129.640-7
Suéllen M. Costa Palmas
CAU - SC: A69267-0
EMPRESA = CREA - SC 136340-7

Projeto Educacional

Endereço : Rua Antônio Manoel Rocha, Espigão Grande - Maracajá / SC

Projeto Estrutural - Bloco Sul

Fundação;

Realize Arquitetura e Engenharia
CREA-SC 136.340-4

Prefeitura Municipal de Maracajá
CNPJ nº 82.915.026/0001-24

Escala	Data	ÁREA	Prancha
Indicada	10 . 11 . 2021	513,76m²	7/19